Dispensador de papel WC grande - 400 m

Ref. 2912

Modelo grande para rollos de 400 m

DESCRIPCIÓN

Dispensador de papel WC grande - 400 m - Ref. 2912

Dispensador de papel WC grande.
Modelo para rollos de 400 m.
Cubierta frontal articulada en una sola pieza para facilitar el mantenimiento y garantizar una mayor higiene.
Con cerradura y llave estándar DELABIE.
Visor de control de recarga.
Dimensiones: Ø 305, profundidad 135 mm.
Acero inoxidable 304 pulido satinado.
Con soporte trasero: protege de las imperfecciones murales, de la humedad y del polvo.
Garantía 30 años.

VENTAJAS

- Inox 304 : reduce la proliferación bacteriana
- Limpieza fácil : una sola pieza
- Modelo antivandálico con cerradura
- Cerradura y llave estándar DELABIE

CARACTERÍSTICAS TÉCNICAS

Dispensador de papel WC grande - 400 m - Ref. 2912
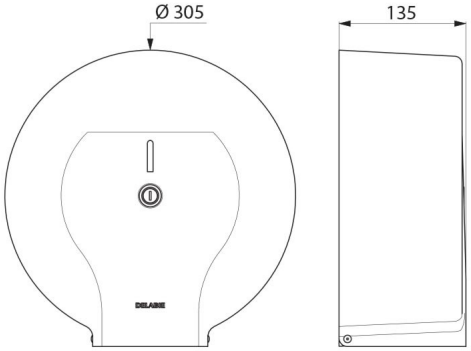
Profundidad	135 mm
Acabado	Acero inoxidable 304 pulido satinado
Normativas y certificaciones	
Garantía	30 AÑOS GARANTÍA
Reparabilidad	50 AÑOS REPARABILIDAD