Grifo mezclador monomando de lavabo

Ref. 2564T2

Grifo mezclador alto de un solo orificio mon. con cartucho cerámico



DESCRIPCIÓN

Grifo mezclador monomando de lavabo - Ref. 2564T2

Grifo mezclador monomando de lavabo sobre repisa.
Grifo mezclador de un solo orificio con caño orientable H.165 L.220.
Grifo mezclador alto con salida BIOSAFE higiénica adaptada para la instalación de un filtro terminal BIOFIL.
Cartucho cerámico clásico Ø 35 con limitador de temperatura máxima preajustado.
Cuerpo y caño con interior liso (limitan los nichos bacterianos).
Sin riesgo de intercomunicación entre el agua caliente y el agua fría.
Ausencia de válvula antirretorno en las entradas.
Posibilidad de realizar fácilmente un choque térmico sin desmontar la maneta y sin cortar la alimentación de agua fría.
Caudal regulado a 5 l/min a 3 bar.
Cuerpo y base en latón cromado.
Maneta Hygiene L.185 para accionamiento sin contacto manual.
Latiguillos flexibles de PEX H3/8".
Fijaciones reforzadas mediante 2 varillas de acero inoxidable.
Grifo mezclador monomando especialmente adecuado para establecimientos sanitarios, residencias de la tercera edad, hospitales y clínicas.
Grifo mezclador de un solo orificio adaptado para personas con movilidad reducida (PMR).
Grifo mezclador conforme a las exigencias de la NF Médica (Francia).
Grifo mezclador con garantía de 30 años.

VENTAJAS

- Higiene: interior liso que limita las bacterias
- Función choque térmico sin desmontar la maneta
- Limitador de temperatura máxima preajustado
- Maneta Hygiene: accionamiento sin contacto manual

CARACTERÍSTICAS TÉCNICAS

Grifo mezclador monomando de lavabo - Ref. 2564T2

Racor	H3/8"
Altura	322 mm
Altura de la salida	165 mm
Longitud del caño	220 mm
Caudal	5 l/min
Limitador de temperatura	Sí
Acabado	Latón cromado
Normativas y certificaciones	ACS, WRAS, NF

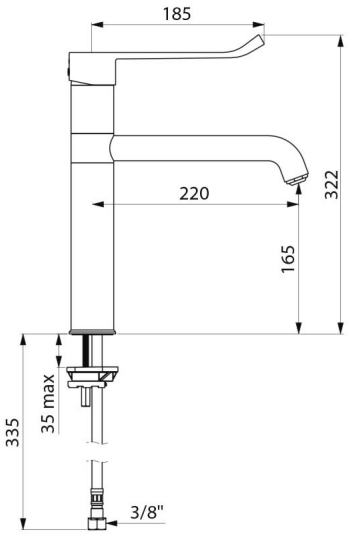

Garantía	
Reparabilidad	