Panel de ducha SECURITHERM

Ref. 792410

Termostático electrónico a pila

DESCRIPCIÓN

Panel de ducha SECURITHERM - Ref. 792410

Panel de ducha termostático electrónico:
Panel de aluminio anodizado para instalación mural adosada.
Alimentación oculta mediante latiguillos flexibles M1/2".
Grifo mezclador termostático SECURITHERM.
Temperatura ajustable: agua fría hasta 38°C; primer limitador de temperatura a 38°C, segundo limitador a 41°C.
Protección antiescaldamiento: cierre automático si se corta repentinamente el agua fría.
Función anti “ducha fría”: cierre automático si se corta repentinamente el agua caliente.
Se puede realizar un choque térmico.
Alimentación a pilas 223 de litio de 6 V.
Detector de presencia mediante infrarrojos que se activa cuando se aproxima la mano a 4 cm.
Parada voluntaria o automática después de aproximadamente 60 segundos.
Descarga periódica (purga de aproximadamente 60 segundos cada 24 horas después del último uso).
Caudal de 6 l/min a 3 bar.
Rociador de ducha ROUND cromado, antivandálico y antical con regulación automática del caudal.
Fijaciones ocultas.
Filtros y válvulas antirretorno.
Adaptado para PMR.
Garantía 30 años.

VENTAJAS

- Higiene total: apertura sin contacto manual
- Purga automática antiproliferación bacteriana
- Regulación termostática de la temperatura
- Cierre automático si se corta el agua fría

CARACTERÍSTICAS TÉCNICAS

Panel de ducha SECURITHERM - Ref. 792410

Alimentación	Pila 6 V
Racor	M1/2"
Tecnología	Electrónico
Altura	1050 mm
Profundidad	65 mm
Ancho	210 mm
Caudal	6 l/min
Limitador de temperatura	Termostático
Acabado	Aluminio

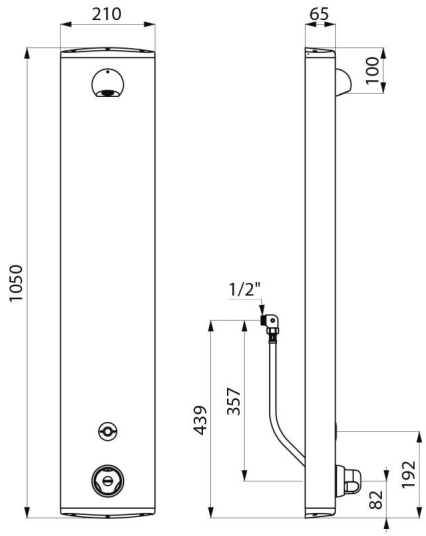

Normativas y certificaciones	ACS
Garantía	30 AÑOS GARANTÍA