Caño universal cuello de cisne

Ref. 960202

H1/2"

DESCRIPCIÓN

Caño universal cuello de cisne - Ref. 960202

Caño orientable de repisa.
Latón macizo cromado.
Rompechorros antical regulado a 3 l/min.
H1/2'', L.200 mm, H. 185 mm.
Garantía de 30 años.

VENTAJAS

- Caño universal
- Fijación reforzada en la base
- Rompechorros con caudal ajustable

CARACTERÍSTICAS TÉCNICAS

Caño universal cuello de cisne - Ref. 960202
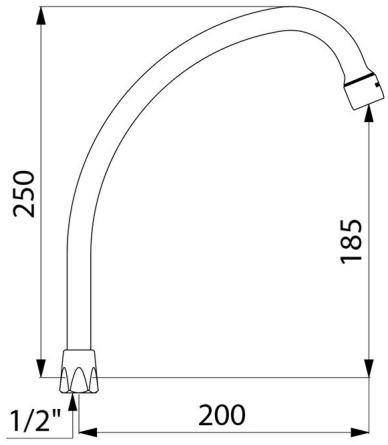
Racor	1/2"
Altura	250 mm
Longitud	200 mm
Altura de la salida	185 mm
Caudal	3 l/min
Normativas y certificaciones	ACS
Garantía	30 AÑOS GARANTÍA