Conjunto de prelavado mural con grifo mezclador

Ref. 5636

Sin grifo de llenado

DESCRIPCIÓN

Conjunto de prelavado mural con grifo mezclador - Ref. 5636

Conjunto de prelavado completo sin grifo de llenado adaptado al uso profesional intensivo en cocinas profesionales.
Grifo mezclador mural F3/4" entre ejes variable con:
- Cabezas de válvulas reforzadas con manetas ergonómicas.
- Racores excéntricos M1/2" M3/4".
- Válvulas antirretorno integradas en el mezclador.

Mango de ducha con chorro regulable negro con caudal 9 l/min en la salida (ref. 433010).
Mango de ducha con difusor antical y boquilla antigolpes.
Flexible blindado L.0,95 m negro de calidad alimentaria.
Columna de acero inoxidable de 3/4".
Abrazadera mural ajustable.
Guía de muelle de acero inoxidable.
Conjunto de prelavado con garantía 30 años.

VENTAJAS

- Racores giratorios antitorsión y blindaje de PVC
- Confort: manetas ergonómicas
- Higiene: flexible de PVC, mango de ducha antical
- Alta resistencia: flexible de alto rendimiento

CARACTERÍSTICAS TÉCNICAS

Conjunto de prelavado mural con grifo mezclador - Ref. 5636
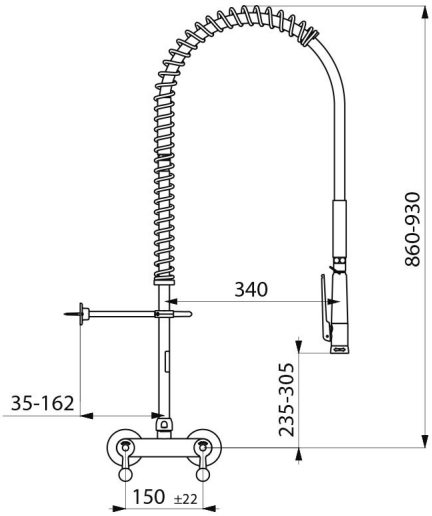
Racor	M1/2"
Altura	860-930 mm
Altura de la salida	235-305 mm
Caudal	9 l/min a través del mango de ducha
Distancia a pared	35-162 mm
Acabado	Acero inoxidable
Normativas y certificaciones	ACS, BELGAQUA
Garantía	30 AÑOS GARANTÍA
Reparabilidad	50 AÑOS REPARABILIDAD