Lavabo colectivo mural MINERALCAST

Ref. 454122

MINERALCAST - 2 usuarios - L. 1200 mm

DESCRIPCIÓN

Lavabo colectivo mural MINERALCAST - Ref. 454122

Lavabo colectivo mural, 2 usuarios.
MINERALCAST: material compuesto a base de minerales naturales y resina de poliéster.
Adecuado para uso en espacios público.
Superficie uniforme y no porosa fácil de limpiar.
Lavabo fabricado de una sola pieza mediante fundición y no presenta juntas facilitando la limpieza y mejorando la higiene.
Agradable y cálido al tacto.
Con orificio para grifería Ø 35 en el centro.
Se suministra con válvula de desagüe de 1"1/2. Sin orificio rebosadero.
Incluye elementos de fijación.
Blanco tipo RAL 9016.
Marcado CE. Conforme a la norma Europea EN 14296.
Peso: 64 kg.
Opcionalmente disponible pedestal MINERALCAST, en antracita, suministrado por unidad (454001A o 454010).
Garantía 30 años.

VENTAJAS

MINERALCAST : superficie uniforme y no porosa

CARACTERÍSTICAS TÉCNICAS

Lavabo colectivo mural MINERALCAST - Ref. 454122
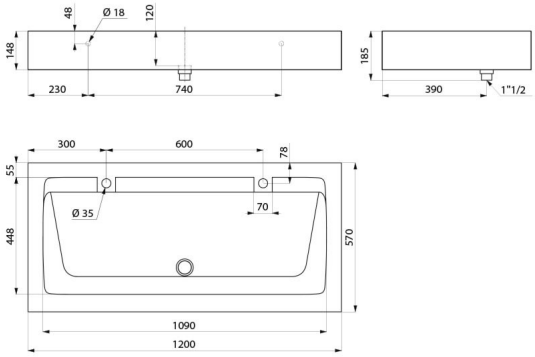
Altura	148 mm
Longitud	1200 mm
Ancho	570 mm
Acabado	MINERALCAST
Normativas y certificaciones	CE
Garantía	30 AÑOS GARANTÍA