Lavamanos mural BOB

Ref. 120130

Acero inoxidable 304 satinado - Con desagüe oculto

DESCRIPCIÓN

Lavamanos mural BOB - **Ref. 120130**

Lavamanos mural.
Diámetro interior del lavabo: 310 mm.
Diseño sobrio y sencillo.
Acero inoxidable bacteriostático 304.
Acabado satinado.
Espesor del acero inoxidable: 1,2 mm.
Acabado sin aristas evitando el riesgo de autolesión.
Antivandálico: envolvente cerrada con desagüe oculto.Instalación rápida y fácil : sujeción frontal mediante un soporte de fijación mural realizado en acero inoxidable.
Sin orificio para grifería.
Se suministra con válvula de 1"1/2 y sifón.
Sin rebosadero.
Incluye elementos de fijación.
Marcado CE. Conforme a la norma Europea EN 14688.
Peso: 5,5 kg.
Garantía 30 años.

[Referencia previa : 341113000]

VENTAJAS

- Inox 304 bacteriostático y superficie lisa
- Acabado antilesiones
- Diseño sobrio y sencillo

CARACTERÍSTICAS TÉCNICAS

Lavamanos mural BOB - **Ref. 120130**
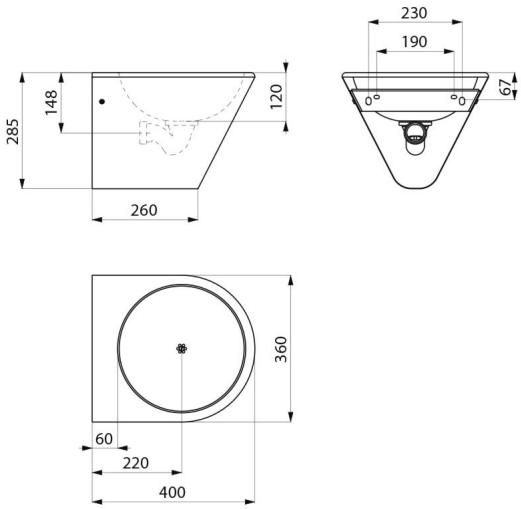
Altura	285 mm
Longitud	360 mm
Ancho	400 mm
Espesor	1,2 mm
Acabado	Acero inoxidable 304 pulido satinado
Normativas y certificaciones	CE
Garantía	30 AÑOS GARANTÍA