Lavabo colectivo mural CANAL

Ref. 120240

Acero inoxidable 304 satinado - L. 600 mm

DESCRIPCIÓN

Lavabo colectivo mural CANAL - **Ref. 120240**

Lavabo colectivo mural, 1 usuario – 600 mm.
Acero inoxidable bacteriostático 304.
Acabado pulido satinado.
Espesor del acero inoxidable: cuba de 1 mm, envolvente y escuadras de 1,5 mm.
Desagüe a la derecha.
Sin orificio para grifería.
Se suministra con válvula higiénica de M1"1/4 con rejilla cóncava. Sin orificio rebosadero.
Incluye elementos de fijación.
Marcado CE. Conforme a la norma Europea EN 14296.
Peso: 6 kg.
Posibilidad de añadir un peto trasero en acero inoxidable 304 bacteriostático (ref. 100240).
Garantía 30 años.
[Referencia previa: 0211240015]

VENTAJAS

Inox 304 bacteriostático y superficie lisa

CARACTERÍSTICAS TÉCNICAS

Lavabo colectivo mural CANAL - **Ref. 120240**
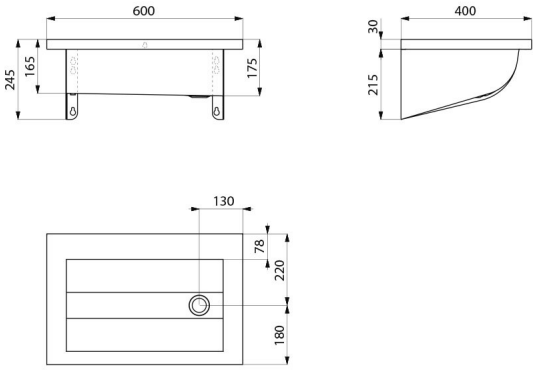
Altura	250 mm
Longitud	600 mm
Ancho	400 mm
Espesor	1 mm (cuba) y 1,5 mm (envolvente y escuadras)
Acabado	Acero inoxidable 304 pulido satinado
Normativas y certificaciones	CE
Garantía	30 AÑOS GARANTÍA