Panel de ducha SECURITHERM

Ref. 792330

Termostático temporizado bimando

DESCRIPCIÓN

Panel de ducha SECURITHERM - Ref. 792330

Panel de ducha temporizado bimando y termostático:
Panel de aluminio anodizado para instalación mural adosada.
Alimentación oculta mediante latiguillos flexibles M1/2".
Grifo mezclador de ducha termostático SECURITHERM.
Temperatura ajustable: agua fría hasta 38°C; primer limitador de temperatura a 38°C, segundo limitador a 41°C.
Protección antiescaldamiento: cierre automático si se corta repentinamente el agua fría.
Función anti “ducha fría”: cierre automático si se corta repentinamente el agua caliente.
Se puede realizar un choque térmico.
Pulsación suave.
Rociador de ducha fijo ROUND cromado, antivandálico y antical con regulación automática del caudal a 6 l/min a 3 bar.
Mango de ducha con flexo desmontable mediante un racor rápido STOP y soporte mural incluido.
2 grifos temporizados de ~30 segundos para el accionamiento del rociador de ducha fijo o el mango de ducha con flexo.
Fijaciones ocultas.
Filtros y válvulas antirretorno.
Panel de ducha temporizado adaptado para PMR.
Garantía de 30 años.

VENTAJAS

- Regulación termostática de la temperatura
- Cierre automático si se corta el agua fría
- Ahorro de agua de 80 %
- Panel en aluminio, grifería en latón

CARACTERÍSTICAS TÉCNICAS

Panel de ducha SECURITHERM - Ref. 792330

Racor	M1/2"
Tecnología	Temporizado
Altura	1050 mm
Profundidad	67 mm
Ancho	210 mm
Caudal	6 l/min
Limitador de temperatura	Termostático
Acabado	Aluminio
Normativas y certificaciones	ACS

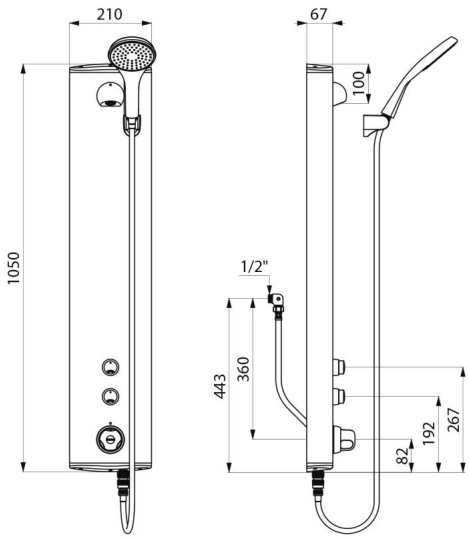

Garantía	30 AÑOS GARANTÍA