Cubre-sifón para lavabo FRAJU

Ref. 100930

Acero inoxidable 304 pulido satinado

DESCRIPCIÓN

Cubre-sifón para lavabo FRAJU - Ref. 100930

Cubre-sifón para lavabo FRAJU.
Acero inoxidable 304 bacteriostático.
Espesor del acero inoxidable: 1,2 mm.
Garantía 30 años.

VENTAJAS

Inox 304 bacteriostático y superficie lisa

CARACTERÍSTICAS TÉCNICAS

Cubre-sifón para lavabo FRAJU - Ref. 100930
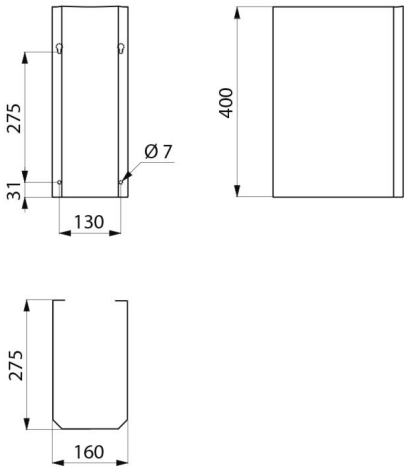
Altura	400 mm
Longitud	160 mm
Ancho	275 mm
Espesor	1,2 mm
Acabado	Acero inoxidable 304 pulido satinado
Garantía	30 AÑOS GARANTÍA