Grifo electrónico para lavabo TEMPOMATIC 4

Ref. 443500

A red transformador empotrado

DESCRIPCIÓN

Grifo electrónico para lavabo TEMPOMATIC 4 - Ref. 443500

Grifo electrónico mural para lavabo:
Alimentación a red 230/6 V con transformador empotrado.
Electroválvula antiestancamiento y módulo electrónico integrados en el cuerpo del grifo.
Caudal preajustado a 3 l/min a 3 bar, ajustable entre 1,4 y 6 l/min.
Rompechorros antical.
Descarga periódica (purga de aproximadamente 60 segundos cada 24 horas después del último uso).
Detección de presencia optimizada gracias a su ubicación en el extremo del caño.
Cuerpo de acero inoxidable cromado L.190 mm.
Tapa bloqueada mediante 2 tornillos ocultos.
Llave de corte.
Fijación mural.
Entrada de agua empotrada.
Seguridad antiblocaje del flujo continuo.
Adaptado para PMR.
Garantía 30 años.

VENTAJAS

- Ahorro máximo del 90% de agua
- Higiene: sin contacto manual
- Sistema electrónico integrado
- Descarga periódica antiproliferación bacteriana

CARACTERÍSTICAS TÉCNICAS

Grifo electrónico para lavabo TEMPOMATIC 4 - Ref. 443500
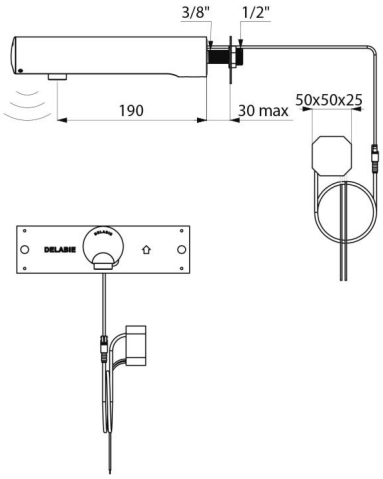
Alimentación	A red 230/6 V (transformador empotrado)
Racor	M1/2"
Tecnología	Electrónica
Longitud del caño	190 mm
Caudal	3 l/min
Normativas y certificaciones	ACS CE SVGW
Garantía	30 AÑOS GARANTÍA
Reparabilidad	50 AÑOS REPARABILIDAD