Conjunto de ducha con grifo mezclador monomando EP

Ref. 2539EPKIT

Barra de ducha con grifo mezclador con equilibrado de presión

DESCRIPCIÓN

Conjunto de ducha con grifo mezclador monomando EP - Ref. 2539EPKIT

Barra de ducha con grifo mezclador de ducha monomando.
• Conjunto de ducha mural con grifo mezclador de ducha EP.
Cartucho cerámico Ø 40 de equilibrado de presión (EP) con limitador de temperatura máxima preajustable.
Protección antiescaldamiento total: caudal de agua caliente restringido si se corta el agua fría (y al revés).
Temperatura constante independientemente de las variaciones de presión y de caudal.
Caudal regulado a 9 l/min.
Cuerpo de latón cromado y accionamiento mediante maneta abierta.
Salida de ducha M1/2" con válvula antirretorno integrada.
Grifo mezclador con 2 racores murales excéntricos STOP/CHECK M1/2" M3/4" perfectamente adaptados a las necesidades de los hospitales.
Filtros y válvulas antirretorno.
Mango de ducha deslizante (ref. 813) sobre barra cromada (ref. 821) con repisa para jabón y flexo (ref. 834T1).
• Abrazadera anticaída de mango de ducha (ref. 830).
Barra de ducha especialmente adecuada para establecimientos sanitarios, residencias de la tercera edad y hospitales.
Adaptado para personas con movilidad reducida (PMR).
Garantía 30 años.

VENTAJAS

- Caudal de AC restringido si se corta el AF
- Equilibrado de presión : temperatura constante
- Ergonomia : maneta abierta para un mejor agarre
- Ahorro de agua : caudal regulado a 9 l/min

CARACTERÍSTICAS TÉCNICAS

Conjunto de ducha con grifo mezclador monomando EP - Ref. 2539EPKIT
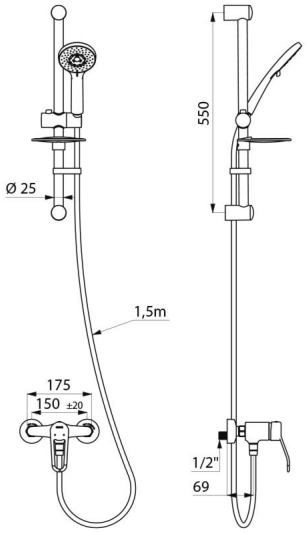
Racor	M1/2"
Tecnología	SECURITHERM EP
Ancho	175 mm
Caudal	9 l/min
Limitador de temperatura	39°C
Acabado	Latón cromado
Normativas y certificaciones	ACS, BELGAQUA
Garantía	30 AÑOS GARANTÍA
Reparabilidad	50 AÑOS REPARABILIDAD