Dispensador de jabón electrónico mural BINOPTIC

Ref. 512151P

Dispensador de jabón líquido o jabón espuma

DESCRIPCIÓN

Dispensador de jabón electrónico mural BINOPTIC - Ref. 512151P

Dispensador de jabón electrónico mural.
Dispensador de jabón líquido o jabón de espuma.
No es necesario ningún contacto manual: detección automática de las manos mediante una célula infrarroja.
Caño de acero inoxidable 304 cromado.
Bomba antidesperdicio.
Caja de control electrónica independiente para ser instalada bajo el lavabo.
Dispensador de jabón automático: alimentación de red con transformador de 230/6 V.
Para jabón líquido vegetal con una viscosidad máxima de 3000 mPa.s. o para jabón especial de espuma.
Longitud total del caño: 115 mm.
Suministrado con tubo flexible de 1,20 m para depósito alejado (no incluido).
Dispensador electrónico de jabón mural con garantía de 30 años.
CE.

VENTAJAS

- Higiene total: sin contacto manual
- Confort: doseador de jabón electrónico
- Bomba dosificadora antidesperdicio
- Jabón líquido o jabón espuma

CARACTERÍSTICAS TÉCNICAS

Dispensador de jabón electrónico mural BINOPTIC - Ref. 512151P
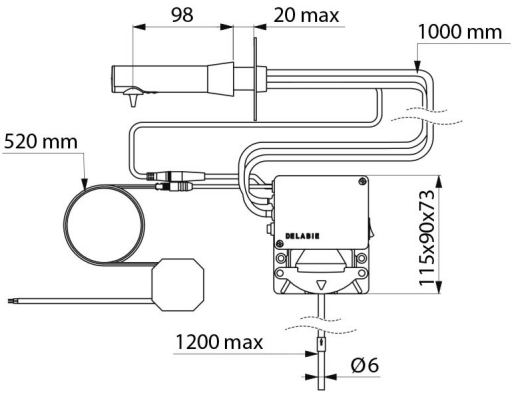
Alimentación	A red 230/6 V
Tecnología	Detección por célula infrarroja
Altura	115 mm (caja electrónica)
Longitud	115 mm
Longitud del caño	98 mm
Acabado	Acero inoxidable 304 cromado
Normativas y certificaciones	CE
Garantía	30 AÑOS GARANTÍA
Reparabilidad	50 AÑOS REPARABILIDAD