Dispensador de jabón electrónico mural BINOPTIC

Ref. 512111P

Dispensador electrónico de jabón líquido o espuma

DESCRIPCIÓN

Dispensador de jabón electrónico mural BINOPTIC - Ref. 512111P

Dispensador de jabón electrónico mural.
Dispensador de jabón líquido o espuma
Modelo antivandálico para transmuro (TC) hasta 110 mm.
No es necesario ningún contacto manual: detección automática de las manos mediante una célula infrarroja.
Caño de acero inoxidable 304 cromado.
Bomba antidesperdicio.
Caja de control electrónica independiente que permite ser instalado bajo el lavabo o transmuro en patinillo de instalaciones.
Dispensador de jabón automático: alimentación a red con transformador de 230/6 V.
Para jabón líquido vegetal con una viscosidad máxima de 3000 mPa.s. o para jabón especial de espuma.
Longitud total del caño: 115 mm.
Suministrado con tubo flexible de 1,20 m para depósito alejado (no incluido).
Dispensador de jabón mural electrónico con garantía de 30 años.
CE.

VENTAJAS

- Higiene total : sin contacto manual
- Confort : doseador de jabón electrónico
- Bomba doseadora antidesperdício
- Jabón líquido o jabón espuma

CARACTERÍSTICAS TÉCNICAS

Dispensador de jabón electrónico mural BINOPTIC - Ref. 512111P
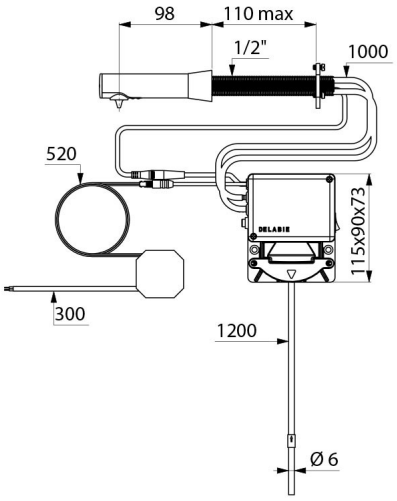
Alimentación	A red 230/6 V
Racor	1/2"
Tecnología	Detección por célula infrarroja
Altura	115 mm (caja electrónica)
Longitud	98 mm
Espesor	Máx 110 mm (tabique)
Acabado	Acero inoxidable 304 cromado
Normativas y certificaciones	CE
Garantía	30 AÑOS GARANTÍA
Reparabilidad	50 AÑOS REPARABILIDAD