Grifo mezclador mecánico de lavabo

Ref. 2565T5

Grifo mezclador alto monomando con cartucho cerámico

DESCRIPCIÓN

Grifo mezclador mecánico de lavabo - Ref. 2565T5

Grifo mezclador de lavabo monomando sobre repisa.
Grifo mezclador monomando con caño alto fijo H.200 L.170.
Grifo mezclador alto con salida BIOSAFE higiénico adaptado para la instalación de un filtro terminal BIOFIL.
Cartucho cerámico clásico Ø 35 con limitador de temperatura máxima preajustado.
Cuerpo y caño con interior liso (limitan los nichos bacterianos).
Sin riesgo de intercomunicación entre el agua caliente y el agua fría.
Ausencia de válvula antirretorno en las entradas.
Posibilidad de realizar un choque térmico con sencillez sin desmontar la maneta ni cortar la alimentación en agua fría.
Caudal regulado a 5 l/min.
Cuerpo y base de latón cromado.
Maneta Hygiene L.185 para accionamiento sin contacto manual.
Latiguillos flexibles de PEX H3/8".
Fijaciones reforzadas mediante 2 varillas de acero inoxidable.
Grifo mezclador monomando especialmente adecuado para establecimientos sanitarios, residencias de la tercera edad, hospitales y clínicas.
Grifo mezclador adaptado para personas con movilidad reducida (PMR).
Grifo mezclador conforme a las exigencias de la NF Médica.
Grifo mezclador con garantía de 30 años.

VENTAJAS

- Higiene: interior liso que limita las bacterias
- Función choque térmico sin desmontar la maneta
- Limitador de temperatura máxima preajustable
- Accionamiento sin contacto manual: maneta Hygiene

CARACTERÍSTICAS TÉCNICAS

Grifo mezclador mecánico de lavabo - Ref. 2565T5

Racor	H3/8"
Altura	331 mm
Altura de la salida	200 mm
Longitud del caño	170 mm
Caudal	5 l/min
Limitador de temperatura	Sí
Acabado	Latón cromado
Normativas y certificaciones	ACS, WRAS, NF

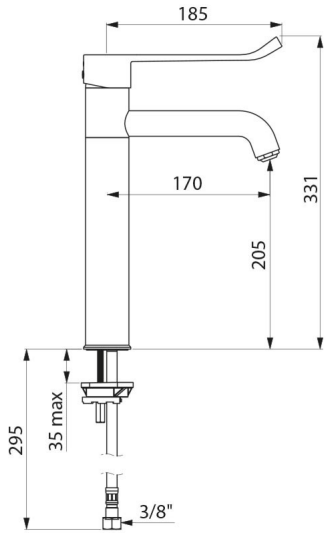

Garantía	30 AÑOS GARANTÍA
Reparabilidad	50 AÑOS REPARABILIDAD