Lavabo mural UNITO

Ref. 121830

Acero inoxidable 304 pulido satinado

DESCRIPCIÓN

Lavabo mural UNITO - **Ref. 121830**

Lavabo mural, 395 x 405 mm.
Diseño minimalista y atemporal.
Acero inoxidable 304 bacteriostático.
Acabado pulido satinado.
Espesor del acero inoxidable: 1,2 mm.
Cantos redondeados y sin aristas evitando el riesgo de autolesión.
Con orificio para grifería Ø 35 en el centro.
Se suministra con válvula de desagüe de 1"1/4.
Sin orificio rebosadero.
Incluye elementos de fijación.
Marcado CE. Conforme a la norma Europea EN 14688.
Peso: 3,6 kg.
Garantía 30 años.

VENTAJAS

- Inox 304 bacteriostático y superficie lisa
- Acabado antilesiones
- Diseño minimalista y atemporal

CARACTERÍSTICAS TÉCNICAS

Lavabo mural UNITO - **Ref. 121830**
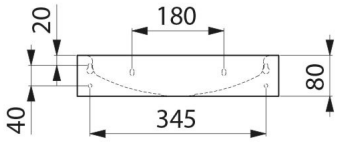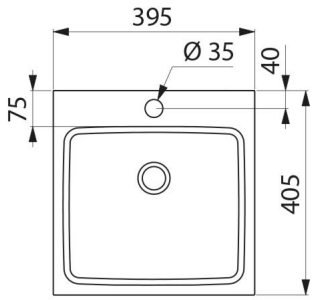
Altura	80 mm
Longitud	395 mm
Ancho	405 mm
Espesor	1,2 mm
Acabado	Acero inoxidable 304 pulido satinado
Normativas y certificaciones	CE
Garantía	30 AÑOS GARANTÍA