Grifo mezclador de lavabo monomando BIOSAFE

Ref. 2621MINI

Grifo mezclador monomando sin caño H.50 L.80

DESCRIPCIÓN

Grifo mezclador de lavabo monomando BIOSAFE - Ref. 2621MINI

Grifo mezcador de lavabo monomando de repisa.
Grifo mezclador monomando H.50 L.80.
Sin caño: rompechorros higiénico integrado en el cuerpo.
Aislamiento térmico antiescaldamiento Securitouch.
Cartucho cerámico Ø 35 con limitador de temperatura máxima preajustado.
Posibilidad de realizar un choque térmico con sencillez sin desmontar la maneta ni cortar la alimentación de agua fría.
Grifo mezclador con cuerpo con interior liso y con muy bajo contenido de agua (limita los nichos bacterianos).
Caudal ajustado a 4 l/min.
Accionamiento mediante maneta recta.
Sin tirador ni válvula de desagüe.
Latiguillos flexibles PEX H3/8" giratorios.
Fijación reforzada mediante 2 varillas de acero inoxidable.
Grifo mezclador monomando especialmente adecuado para establecimientos sanitarios, residencias de la tercera edad, clínicas y hospitales.
Grifo mezclador adaptado para personas con movilidad reducida (PMR).
Grifo mezclador con garantía de 30 años.
Modelo también disponible con racores con tubos de cobre.

VENTAJAS

- Higiene: cuerpo con poca capacidad de agua
- Higiene máxima: sin caño
- Función choque térmico sin desmontar la maneta
- Limitador de temperatura máxima preajustado

CARACTERÍSTICAS TÉCNICAS

Grifo mezclador de lavabo monomando BIOSAFE - Ref. 2621MINI
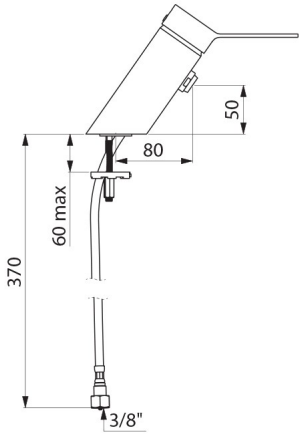
Racor	H3/8"
Tecnología	Grifo mezclador monomando BIOSAFE
Altura de la salida	50 mm
Longitud del caño	80 mm
Caudal	4 l/min
Limitador de temperatura	Sí
Normativas y certificaciones	ACS, WRAS, DVGW, 水務署
Garantía	30 AÑOS GARANTÍA
Reparabilidad	50 AÑOS REPARABILIDAD