Grifo mezclador electrónico para lavabo BLACK BINOPTIC MIX

Ref. 388MCHB

A red, H. 170 mm



DESCRIPCIÓN

Grifo mezclador electrónico para lavabo BLACK BINOPTIC MIX - Ref. 388MCHB

Grifo mezclador electrónico negro mate sobre encimera para lavabo:
Caja de control electrónica IP65 independiente.
Alimentación a red con transformador de 230/12 V.
Caudal preajustado a 3 l/min a 3 bar, ajustable entre 1,4 y 6 l/min.
Rompechorros antical.
Descarga periódica ajustable (purga de aproximadamente 60 segundos cada 24 horas después del último uso).
Detección de presencia mediante infrarrojo activo optimizada gracias a su ubicación en el extremo del caño.
Cuerpo de latón cromado.
Acabado cromado color negro mate.
Latiguillos flexibles de PEX con filtros y electroválvulas M3/8".
Fijación reforzada mediante 2 varillas de acero inoxidable.
Seguridad antiblocaje del flujo continuo.
Caño con interior liso y poca capacidad (limita los nichos bacterianos).
Ajuste lateral de la temperatura con maneta larga y limitador de temperatura ajustable.
Altura de caño: 170 mm, para los lavabos semiempotrados.
Adaptado para PMR.
Garantía 30 años.

VENTAJAS

- Ahorro de agua del 90%
- Higiene: sin contacto manual
- Diagnóstico LED para facilitar el mantenimiento

CARACTERÍSTICAS TÉCNICAS

Grifo mezclador electrónico para lavabo BLACK BINOPTIC MIX - Ref. 388MCHB

Alimentación	A red 230/12 V
Racor	M3/8"
Tecnología	Electrónica
Altura de la salida	170 mm
Longitud del caño	175 mm
Caudal	3 l/min
Acabado	Cromado negro mate
Normativas y certificaciones	ACS, CE
Garantía	30 AÑOS GARANTÍA

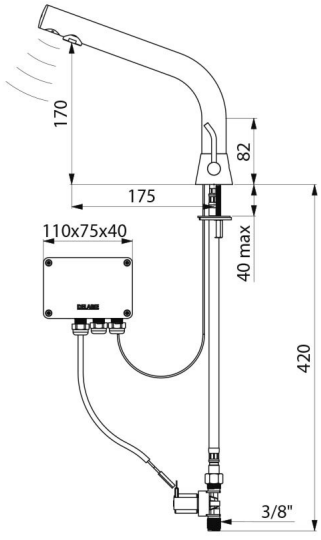

Reparabilidad	

© DELABIE