Grifo temporizado TEMPOSTOP

Ref. 741945

2 pulsadores

DESCRIPCIÓN

Grifo temporizado TEMPOSTOP - Ref. 741945

Grifo temporizado de lavabo transmuro:
Temporización de ~7 segundos.
Caudal preajustado a 3 l/min a 3 bar, ajustable de 1,4 a 6 l/min.
Rompechorros antical inviolable.
Cuerpo de latón macizo cromado.
2 pulsadores transmuros inviolables recortables.
Caño fijo transmuro inviolable.
Fijación antigiratoria y contratuerca.
Sistema antiblocaje AB: el agua sale unicamente cuando se suelta el botón pulsador.
Para tabiques ≤ 147 mm.
Garantía de 30 años.

VENTAJAS

- Instalación transmuro
- Sistema antiblocaje
- Ahorro de agua del 85%
- Mantenimiento fuera de las áreas de uso

CARACTERÍSTICAS TÉCNICAS

Grifo temporizado TEMPOSTOP - Ref. 741945
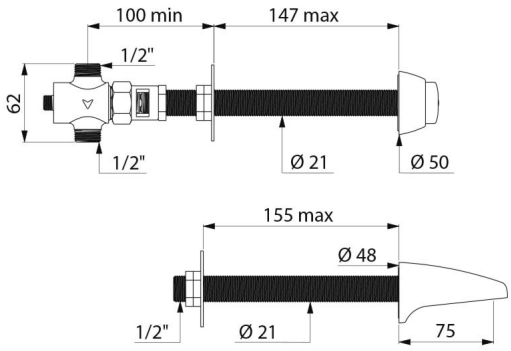
Racor	M1/2"
Tecnología	Temporizado
Longitud	147 mm
Longitud del caño	75 mm
Caudal	3 l/min
Normativas y certificaciones	ACS
Garantía	30 AÑOS GARANTÍA