Lavamanos WC LAVANDO

Ref. 121370

Acero inoxidable 304 pulido satinado

DESCRIPCIÓN

Lavamanos WC LAVANDO - Ref. 121370

Lavamanos WC, 450 x 300 mm.
Lavamanos diseño.
Acero inoxidable bacteriostático 304.
Acabado pulido satinado.
Espesor del acero inoxidable: 1,2 mm.
Acabado antilesiones.
Con orificio para grifería Ø 35 a derecha.
Se suministra con válvula de 1"1/4.
Sin rebosadero.
Incluye elementos de fijación.
Marcado CE. Conforme a la norma Europea EN 14688.
Peso: 3,2 kg.
Garantía 30 años.

VENTAJAS

- Inox 304 bacteriostático y superficie lisa
- Acabado antilesiones
- Lavamanos diseño

CARACTERÍSTICAS TÉCNICAS

Lavamanos WC LAVANDO - Ref. 121370
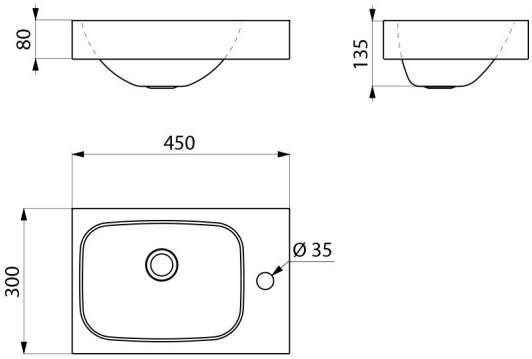
Altura	135 mm
Longitud	450 mm
Ancho	300 mm
Espesor	1,2 mm
Acabado	Acero inoxidable 304 pulido satinado
Normativas y certificaciones	CE
Garantía	30 AÑOS GARANTÍA