Cambiador de bebé

Ref. 510700

Cambiador de bebé mural

DESCRIPCIÓN

Cambiador de bebé - Ref. 510700

Cambiador de bebé mural.
Con correa ajustable para que se adapte perfectamente al bebé que se cambia.
Para un niño de hasta 11 kg o 12 meses.
Polietileno de alta resistencia (HDPE).
Espacio mínimo requerido: sujeción en posición vertical.
Caída amortiguada.
Fácil mantenimiento: superficie fácil de limpiar.
Dimensiones: formato abierto 585 x 855 x 495 mm, formato cerrado 107 x 855 x 585.
Peso del cambiador: 11,5 kg.
Cambiador mural con garantía de 30 años.

VENTAJAS

- Superficie fácil de limpiar
- Correa ajustable al bebé
- Sujeción en posición vertical
- Cumple con las normas EN 12221

CARACTERÍSTICAS TÉCNICAS

Cambiador de bebé - Ref. 510700
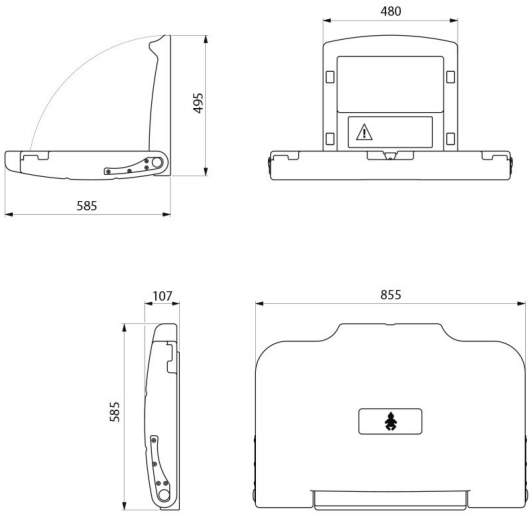
Profundidad	107 mm
Longitud	855 mm
Ancho	585 mm
Acabado	Polietileno de alta resistencia (HDPE)
Normativas y certificaciones	CE
Garantía	30 AÑOS GARANTÍA