Grifo mezclador mecánico secuencial de lavabo BIOSAFE

Ref. 2664T2

Grifo mezclador alto secuencial A.160 L.250

DESCRIPCIÓN

Grifo mezclador mecánico secuencial de lavabo BIOSAFE - Ref. 2664T2

Grifo mezclador mecánico alto de repisa para lavabo.
Grifo mezclador mecánico secuencial: apertura y cierre en el agua fría en un rango de 70°.
Grifo mezclador con caño orientable H.160 L.250.
Grifo mezclador alto con salida BIOSAFE higiénica adaptada para la instalación de un filtro terminal BIOFIL.
Cartucho de cerámica secuencial Ø 35 con limitador de temperatura máxima preajustado.
Caño con interior liso, sin nichos bacterianos y con poca capacidad de agua estancada.
La velocidad del agua en el tubo reduce considerablemente el desarrollo de biofilm.
Posibilidad de realizar fácilmente un choque térmico sin desmontar la maneta y sin cortar la alimentación de agua fría.
Cuerpo con poca capacidad de agua estancada (limita los nichos bacterianos)
Caudal ajustado 5 l/min.
Maneta Hygiene L.200 para accionamiento sin contacto manual.
Latiguillos flexibles PEX H3/8" giratorios.
Sin riesgo de intercomunicación entre el agua caliente y el agua fría.
Ausencia de válvulas antirretorno en las entradas.
Fijación reforzada mediante 2 varillas de acero inoxidable.
Grifo mezclador mecánico especialmente adecuado para establecimientos sanitarios, residencias de la tercera edad y hospitales.
Grifo mezclador secuencial adaptado para personas con movilidad reducida (PMR).
Grifo mezclador conforme a las exigencias de la norma NF Médica.
Grifo mezclador con garantía de 30 años.

VENTAJAS

- Secuencial: apertura/cierre en agua fría
- Choque térmico fácil sin desmontar la maneta
- Higiene máxima: control del biofilm
- Accionamiento sin contacto manual: maneta Hygiene

CARACTERÍSTICAS TÉCNICAS

Grifo mezclador mecánico secuencial de lavabo BIOSAFE - Ref. 2664T2

Alimentación	3/8"
Tecnología	Grifo mezclador mecánico secuencial
Altura de la salida	160 mm
Longitud del caño	250 mm
Caudal	5 l/min
Limitador de temperatura	Sí
Acabado	Latón cromado

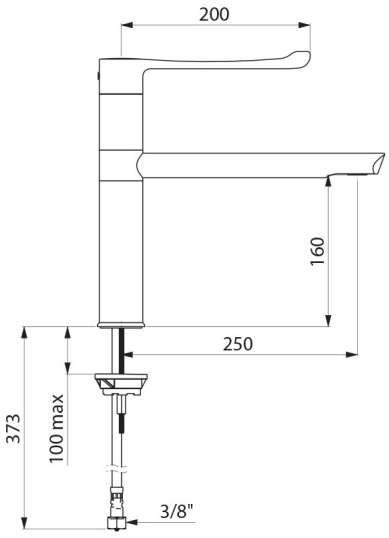

Normativas y certificaciones	ACS
Garantía	30 AÑOS GARANTÍA