# Dispensador de jabón electrónico sobre repisa TEMPOMATIC 4

Ref. 512131P

Dispensador de jabón líquido o jabón de espuma

## DESCRIPCIÓN

**Dispensador de jabón electrónico sobre repisa TEMPOMATIC 4 - Ref. 512131P**

Dispensador de jabón electrónico sobre repisa.
Dispensador de jabón líquido o jabón de espuma.
No es necesario ningún contacto manual: detección automática de las manos mediante una célula infrarroja.
Caño de acero inoxidable 304 cromado.
Bomba antidesperdicio.
Caja de control electrónica independiente para ser instalado bajo el lavabo.
Dispensador de jabón automático: alimentación de red con transformador de 230/6 V.
Para jabón líquido vegetal con una viscosidad máxima de 3000 mPa.s. o para jabón especial de espuma.
Longitud del caño: 111 mm.
Suministrado con tubo flexible de 1,20 m para depósito alejado.
Garantía 30 años.
CE.

## VENTAJAS

- Higiene total : sin contacto manual
- Confort : doseador de jabón electrónico
- Bomba dosificadora antidesperdicio
- Jabón líquido o espuma

## CARACTERÍSTICAS TÉCNICAS

**Dispensador de jabón electrónico sobre repisa TEMPOMATIC 4 - Ref. 512131P**
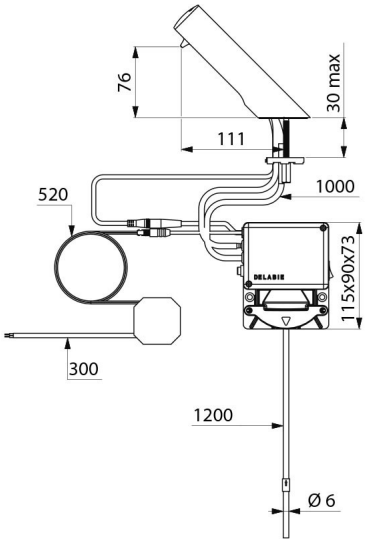
| | |
|---|---|
| Alimentación | A red 230/6 V |
| Tecnología | Detección infrarroja |
| Longitud | Tube : 1,2 m |
| Altura de la salida | 76 mm |
| Longitud del caño | 111 mm |
| Acabado | Acero inoxidable 304 cromado |
| Normativas y certificaciones | CE |
| Garantía | 30 AÑOS GARANTÍA |