Grifo electrónico para lavabo BINOPTIC 2

Ref. 384110E

A red, empotrado, L. 220, Bluetooth®

DESCRIPCIÓN

Grifo electrónico para lavabo BINOPTIC 2 - Ref. 384110E

Grifo electrónico para lavabo cromado para encastrar:
Alimentación a red 230/6 V.
Electroválvula antiestancamiento y módulo electrónico integrados en el cuerpo de la grifería.
Caudal preajustado a 3 l/min a 3 bar, ajustable entre 1,4 y 6 l/min.
Aireador antical.
Descarga periódica ajustable (purga de aproximadamente 60 segundos cada 24 horas después del último uso).
Grifería mural en acero inoxidable.
Detección de presencia optimizada gracias a su ubicación en el extremo del caño.
Seguridad antiblocaje del flujo continuo.
Caño con interior liso y poca capacidad (limita los nichos bacterianos).
Ajuste manual de la distancia de detección, de la descarga periódica y del lanzamiento del choque térmico.
Versión Bluetooth® : configuración avanzada y descarga de datos de funcionamiento a través de la aplicación DELABIE Connect.
Adaptado para PMR.
Garantía 30 años.

VENTAJAS

- Ahorro máximo del 90% de agua
- Higiene: sin contacto manual
- Descarga periódica antiproliferación bacteriana
- Configuración y seguimiento facilitados

CARACTERÍSTICAS TÉCNICAS

Grifo electrónico para lavabo BINOPTIC 2 - Ref. 384110E
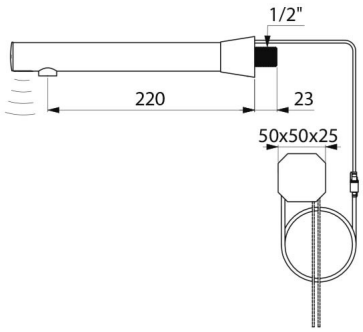
Alimentación	A red 230/6 V
Racor	M1/2"
Tecnología	Electrónica
Longitud del caño	220 mm
Caudal	3 l/min
Acabado	Cromado
Normativas y certificaciones	ACS
Garantía	30 AÑOS GARANTÍA