Cuerpo de alimentación empotrado para SPORTING 2 SECURITHERM

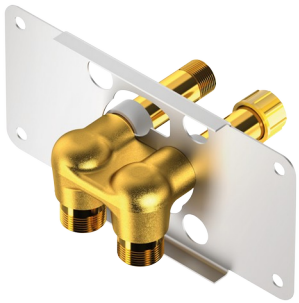

Ref. 714612

Para SPORTING 2 SECURITHERM a pilas o temporizado - Kit 1/2

DESCRIPCIÓN

Cuerpo de alimentación empotrado para SPORTING 2 SECURITHERM - Ref. 714612

Cuerpo de alimentación de agua empotrado, kit 1/2 :
Cuerpo de alimentación compacto para panel de ducha SPORTING 2 SECURITHERM a pilas o temporizado.
Alimentación empotrada superior o inferior.
Se suministra con tapas instaladas para facilitar el test de presión.
Placa de fijación fácil de instalar: montaje en bayoneta para mantener las tapas.
Fijación mediante tornillo o crimpadora.
Instalación modulable (raíles, tabique macizo):
- Instalación en raíles (con o sin distanciadores suministrados): compatible con paramentos de 24 a 68 mm (respetando la profundidad de empotramiento mínima de 48 mm).
- Instalación en tabique macizo: compatible con paramentos de 0 a 68 mm.
Purga de la red protegida sin elemento sensible
Conexiones M1/2".
Garantía de 30 años.
A pedir junto con el SPORTING 2 SECURITHERM con alimentación empotrada a pilas, referencia 714916.

VENTAJAS

Fácil de instalar

CARACTERÍSTICAS TÉCNICAS

Cuerpo de alimentación empotrado para SPORTING 2 SECURITHERM - Ref. 714612
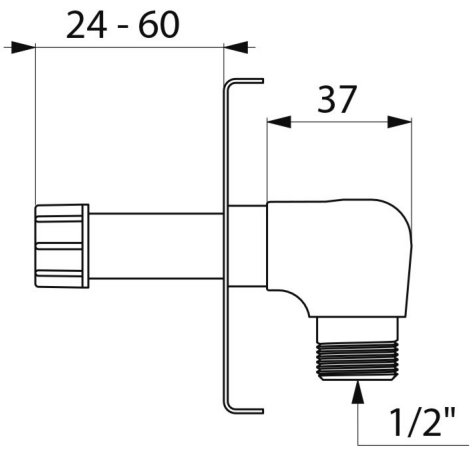
Alimentación	Pilas CR123 Litio 6 V (versión electrónica)
Racor	M1/2"
Tecnología	Electrónico o temporizado
Caudal	6 l/min
Garantía	30 AÑOS GARANTÍA