Cuerpo de alimentación empotrado

Ref. 484012

Alimentación a red, Kit 1/2

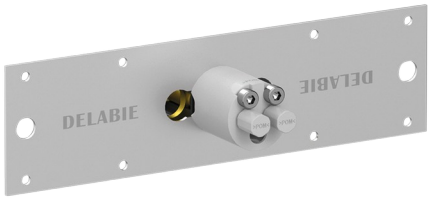

DESCRIPCIÓN

Cuerpo de alimentación empotrado - Ref. 484012

Cuerpo de alimentación empotrado, Kit 1/2:
Para TEMPOMATIC MIX 4 mural con conexión directa a la tubería.
Compatible con una alimentación a red 230/6 V.
Instalación modulable (raíles, pared maciza, panel).
Compatible con tabiques de 0 a 35 mm.
Purga segura de la red, sin elemento sensible.
Garantía de 30 años.
A pedir junto con las referencias 493500 o 493400.

VENTAJAS

- Instalación empotrada sencilla
- Adaptable al espesor del tabique
- Compatible con alimentación a red

CARACTERÍSTICAS TÉCNICAS

Cuerpo de alimentación empotrado - Ref. 484012
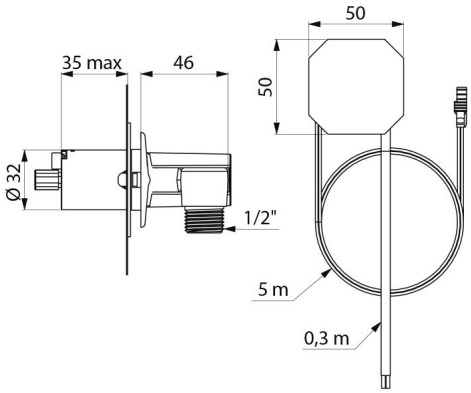
Racor	M1/2"
Tecnología	Electrónica
Diámetro	Ø 32 mm
Normativas y certificaciones	ACS CE
Garantía	30 AÑOS GARANTÍA