Asiento inodoro de diseño con caída amortiguada

Ref. 103419

Para modelos BCN

DESCRIPCIÓN

Asiento inodoro de diseño con caída amortiguada - Ref. 103419

Asiento inodoro con tapa.
Modelo de Duroplast.
Con bisagras freno de caída en acero inoxidable 304.
Diseño Slim.
Asiento inodoro con caída amortiguada: cierre lento, suave y silencioso.
Asiento inodoro desmontable: fácil de montar y desmontar para una limpieza completa y eficaz.
Color: negro.
Para los modelos de inodoros BCN.
Se suministra con fijaciones.
Garantía de 30 años.

VENTAJAS

- Asiento con caída amortiguada
- Diseño Slim
- Asiento desmontable: fácil de limpiar

CARACTERÍSTICAS TÉCNICAS

Asiento inodoro de diseño con caída amortiguada - Ref. 103419
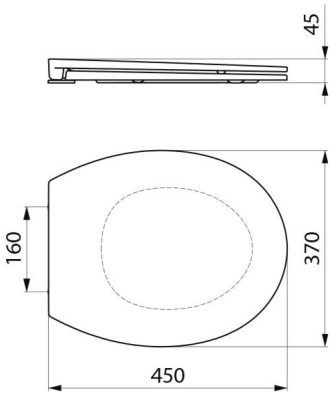
Tecnología	Freno de caída
Longitud	450 mm
Ancho	370 mm
Acabado	Negro - Duroplast
Normativas y certificaciones	
Garantía	30 AÑOS GARANTÍA