Fluxor para urinario TEMPOMATIC múltiples urinarios

Ref. 487620

Electrónico a red en serie

PVP indicativo sin IVA España 2026: **819,47 €**

DESCRIPCIÓN

Fluxor para urinario TEMPOMATIC múltiples urinarios - Ref. 487620

Fluxor electrónico empotrado para urinarios colocados en serie:
Aclarado de hasta 8 urinarios normales o de pedestal o 2 urinarios sifónicos.
Instalación empotrada.
Módulo electrónico con transformador de 230/12 V.
Módulo hidráulico con electroválvula, llave de corte M3/4" y filtro.
Descarga periódica higiénica cada 24 horas después del último uso: evita el desifonamiento.
Detección de presencia mediante barrera infrarroja.
Detector infrarrojo empotrado de Ø 50 y reflector de Ø 85.
Se puede realizar una descarga previa automático de dos segundos cuando llega el primer usuario.
Descarga automática cada 30 o 60 segundos.
Temporización preajustada a 3 segundos, ajustable de 2 a 14 segundos.
Caudal de 0,3 l/seg a 3 bar, ajustable.
Alcance máximo recomendado de 6 metros.
Seguridad antiblocaje: cierre automático después de 20 ciclos ininterrumpidos.
Adaptado para PMR.
Garantía 30 años.

VENTAJAS

- Instalación empotrada
- Temporización ÉCO de 3 segundos
- Higiene total : sin contacto manual
- Descarga periódica higiénica

CARACTERÍSTICAS TÉCNICAS

Fluxor para urinario TEMPOMATIC múltiples urinarios - Ref. 487620
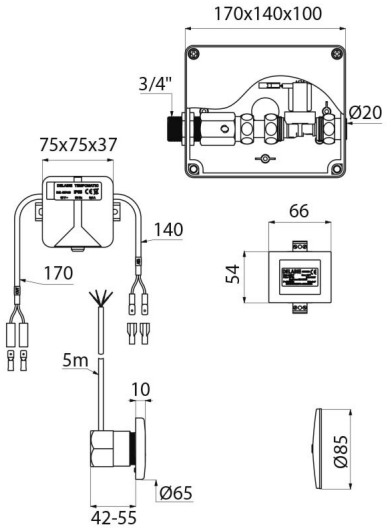
Alimentación	A red 230/12 V
Racor	3/4"
Tecnología	Electrónica
Caudal	0,3 l/seg
Normativas y certificaciones	CE
Garantía	30 AÑOS GARANTÍA
Reparabilidad	50 AÑOS REPARABILIDAD