Grifo mezclador de ducha termostático SECURITHERM

Ref. H9769

Grifo mezclador bimando sin válvula antirretorno

PVP indicativo sin IVA España 2024: 334,36 €

DESCRIPCIÓN

Grifo mezclador de ducha termostático SECURITHERM - Ref. H9769

Grifo mezclador de ducha termostático SECURITHERM bimando.
Grifo mezclador termostático sin válvula antirretorno en las entradas (limita la proliferación bacteriana).
Sin riesgo de intercomunicación entre el agua caliente y el agua fría.
Protección antiescaldamiento: cierre automático si se corta la alimentación de agua fría.
Protección anti "ducha fría": cierre automático si se corta la alimentación de agua caliente.
Aislamiento térmico antiescaldamiento Securitouch.
Cartucho termostático antical para ajustar la temperatura.
Cabezal con cartucho cerámico 1/4 de giro para ajustar el caudal.
Temperatura ajustable: hasta 41°C.
Doble limitador de temperatura: primer limitador desbloqueable a 38°C, segundo limitador bloqueado a 41°C.
Posibilidad de realizar un choque térmico con sencillez sin desmontar la maneta ni cortar la alimentación en agua fría.
Caudal limitado a 9 l/min a 3 bar.
Accionamiento mediante manetas ergonómicas.
Salida de ducha M1/2".
Filtros integrados en las entradas H3/4".
Grifo mezclador con racores murales excéntricos STOP/CHECK M1/2" M3/4".
Especialmente adecuado para establecimientos sanitarios, residencias de la tercera edad y hospitales.
Certificado NF Médical.
Garantía 30 años.

VENTAJAS

- SECURITHERM : protección antiescaldamiento óptima
- Higiene máxima : ausencia de válvula antirretorno
- Securitouch : aislamiento antiescaldamiento
- Termostático : estabilidad de temperatura total

CARACTERÍSTICAS TÉCNICAS

Grifo mezclador de ducha termostático SECURITHERM - Ref. H9769
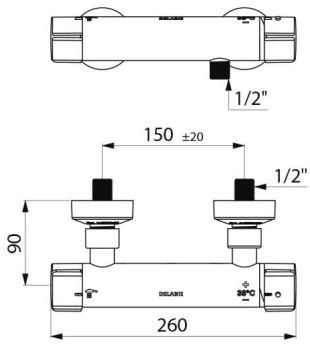
Racor	M1/2"
Tecnología	SECURITHERM termostático bimando, Securitouch, sin válvula antirretorno
Longitud	260 mm
Caudal	9 l/min
Limitador de temperatura	41°C
Acabado	Latón cromado
Normativas y certificaciones	ACS NF kiwa
Garantía	30 AÑOS GARANTÍA