Lavabo quirúrgico con peto alto

Ref. 181000

Acero inoxidable 304 pulido satinado - 1 usuario

PVP indicativo sin IVA España 2026: 1 542,47 €

DESCRIPCIÓN

Lavabo quirúrgico con peto alto - Ref. 181000

Lavabo quirúrgico mural con peto de 360 mm.
Adaptado para su uso en hospitales y residencias de ancianos.
Acero inoxidable 304 bacteriostático. Acabado pulido satinado. Espesor del acero inoxidable: 1,2 mm.
L. 700 mm, 1 usuario. Sin orificio para grifo.
Superficie lisa y esquinas interiores redondeados para su fácil limpieza.
Desagüe a la derecha. Sin orificio rebosadero. Incluye elementos de fijación.
Marcado CE. Conforme a la norma Europea EN 14296.
Peso: 13,8 kg.
Garantía 30 años.

VENTAJAS

Acero inoxidable 304 bacteriostático

CARACTERÍSTICAS TÉCNICAS

Lavabo quirúrgico con peto alto - Ref. 181000
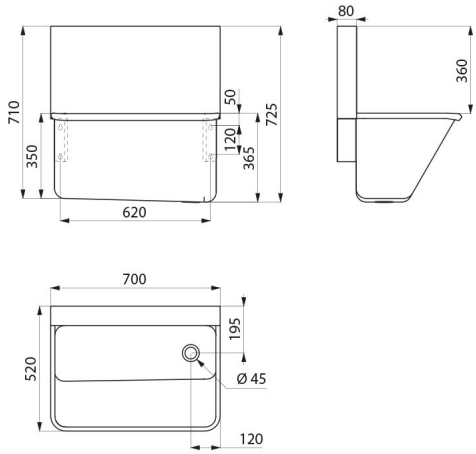
Altura	725 mm
Longitud	700 mm
Ancho	520 mm
Espesor	1,2 mm
Acabado	Acero inoxidable 304 pulido satinado
Normativas y certificaciones	CE
Garantía	30 AÑOS GARANTÍA