Lavabo mural FRAJU PMR

Ref. 121440

Acero inoxidable 304 pulido satinado

PVP indicativo sin IVA España 2025: 414,38 €

DESCRIPCIÓN

Lavabo mural FRAJU PMR - Ref. 121440

Lavabo mural, 620 x 505 mm.
Adaptado para personas con movilidad reducida.
Acero inoxidable bacteriostático 304.
Acabado pulido satinado.
Espesor del acero inoxidable : cuba de 1,2 mm y envolvente de 1,5 mm.
Sin aristas evitando el riesgo de autolesión.
Con orificio para grifería Ø 35 en el centro.
Se suministra con válvula de 1"1/4.
Sin rebosadero.
Incluye elementos de fijación.
Marcado CE. Conforme a la norma Europea EN 14688.
Peso: 5 kg.
Garantía 30 años.

VENTAJAS

- Inox 304 bacteriostático y superficie lisa
- Acabado antilesiones

CARACTERÍSTICAS TÉCNICAS

Lavabo mural FRAJU PMR - Ref. 121440
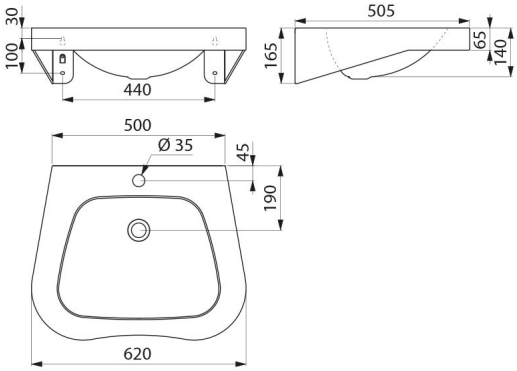
Altura	165 mm
Longitud	620 mm
Ancho	505 mm
Espesor	1,2 mm (cuba) y 1,5 mm (envolvente)
Acabado	Acero inoxidable 304 pulido satinado
Normativas y certificaciones	CE
Garantía	30 AÑOS GARANTÍA