Lavabo PMR mural negro FRAJU PMR

Ref. 121440BK

Acero inoxidable 304 negro mate

PVP indicativo sin IVA España 2026: 1 110,05 €

DESCRIPCIÓN

Lavabo PMR mural negro FRAJU PMR - Ref. 121440BK

Lavabo mural, 620 x 505 mm.
Lavabo adaptado para personas con movilidad reducida.
Acero inoxidable 304 bacteriostático.
Acabado de Teflón® negro mate.
Espesor del acero inoxidable: cuba de 1,2 mm y envolvente de 1,5 mm.
Cantos redondeados y sin aristas evitando el riesgo de autolesión.
Con orificio para grifería Ø 35 en el centro.
Se suministra sin válvula. Posibilidad de añadir una válvula en acabado negro (6110BK) o una válvula en acabado cromado (6110).
Sin orificio rebosadero.
Incluye elementos de fijación.
Marcado CE. Conforme a la norma Europea EN 14688.
Peso: 5 kg.
Garantía de 30 años.

VENTAJAS

- Teflón® : resiste al uso intensivo
- Lavabo de diseño: clásico negro
- Teflón® : fácil de limpiar

CARACTERÍSTICAS TÉCNICAS

Lavabo PMR mural negro FRAJU PMR - Ref. 121440BK
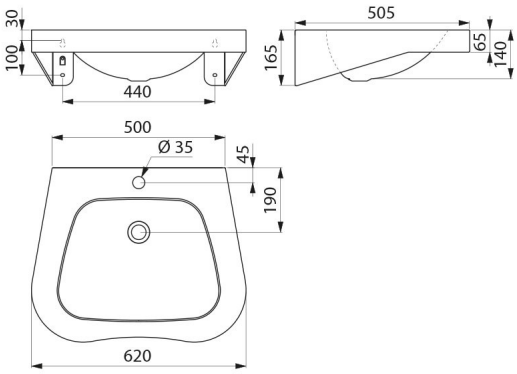
Altura	165 mm
Longitud	620 mm
Ancho	505 mm
Espesor	1,2 mm (cuba) y 1,5 mm (envolvente)
Acabado	Acero inoxidable 304 negro mate
Normativas y certificaciones	CE
Garantía	30 AÑOS GARANTÍA